高松宮賜杯 第49回 全日本軟式野球大会（２部）

平成17年9月9日(金)～9月12日(月) 4日間
監 督 会 議 ◇9月9日(金) 14:00 稚内全日空ホテル
開 会 式 ◇9月9日(金) 16:00 稚内市大沼球場

競技第１日 ◇9月10日(土)
競技第２日 ◇9月11日(日)
競技第３日 ◇9月12日(月)
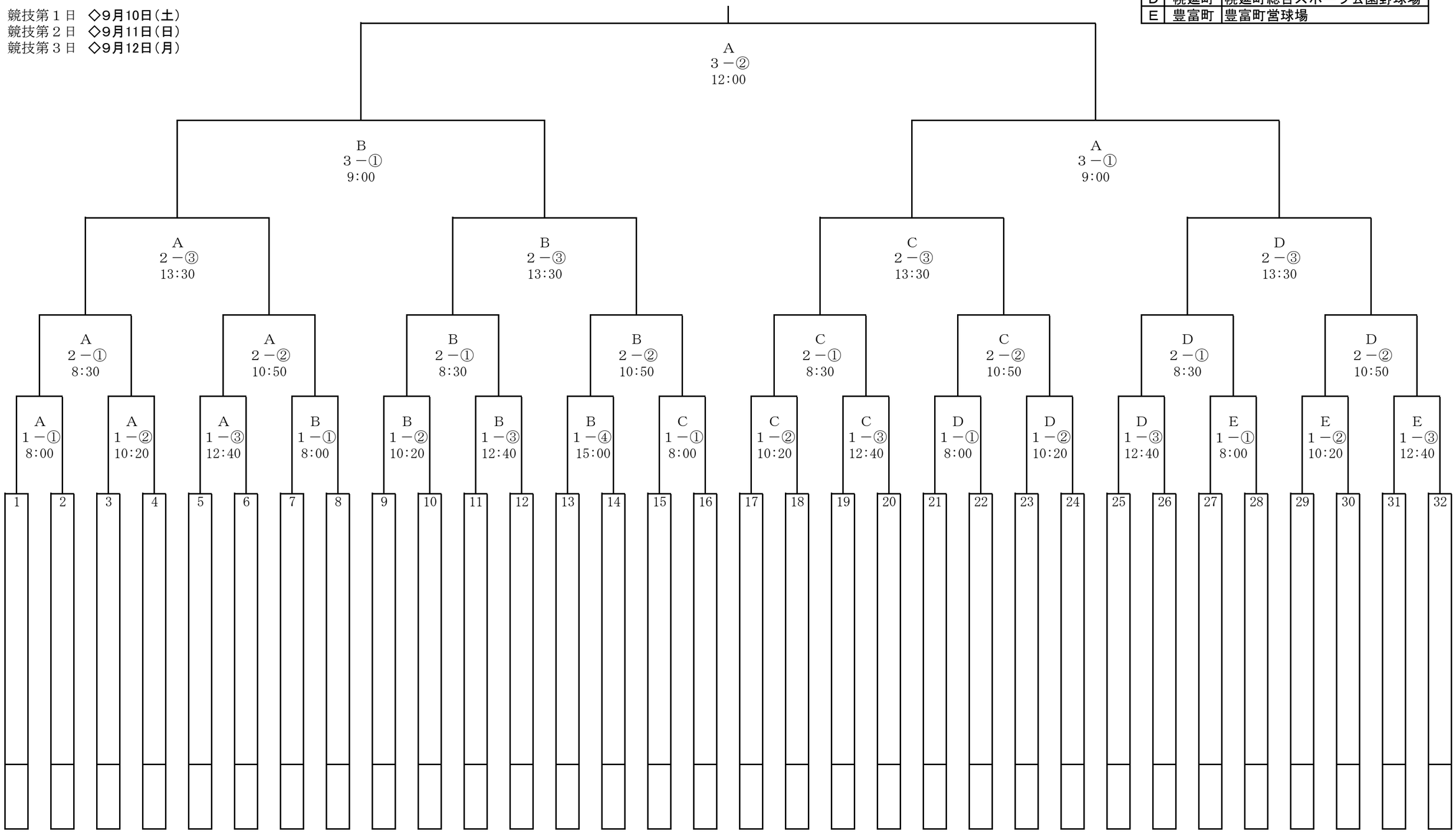
A	稚内市	稚内市大沼球場
B	稚内市	稚内市大沼第２球場
C	稚内市	稚内市若葉球場
D	幌延町	幌延町総合スポーツ公園野球場
E	豊富町	豊富町営球場