# 第44回東日本軟式野球大会(1部)北 北海道大会

監督会議:　実施しません

開 会 式:　実施しません

会　場:　A　遠別町スポーツ公園野球場

B　初山別村野球場
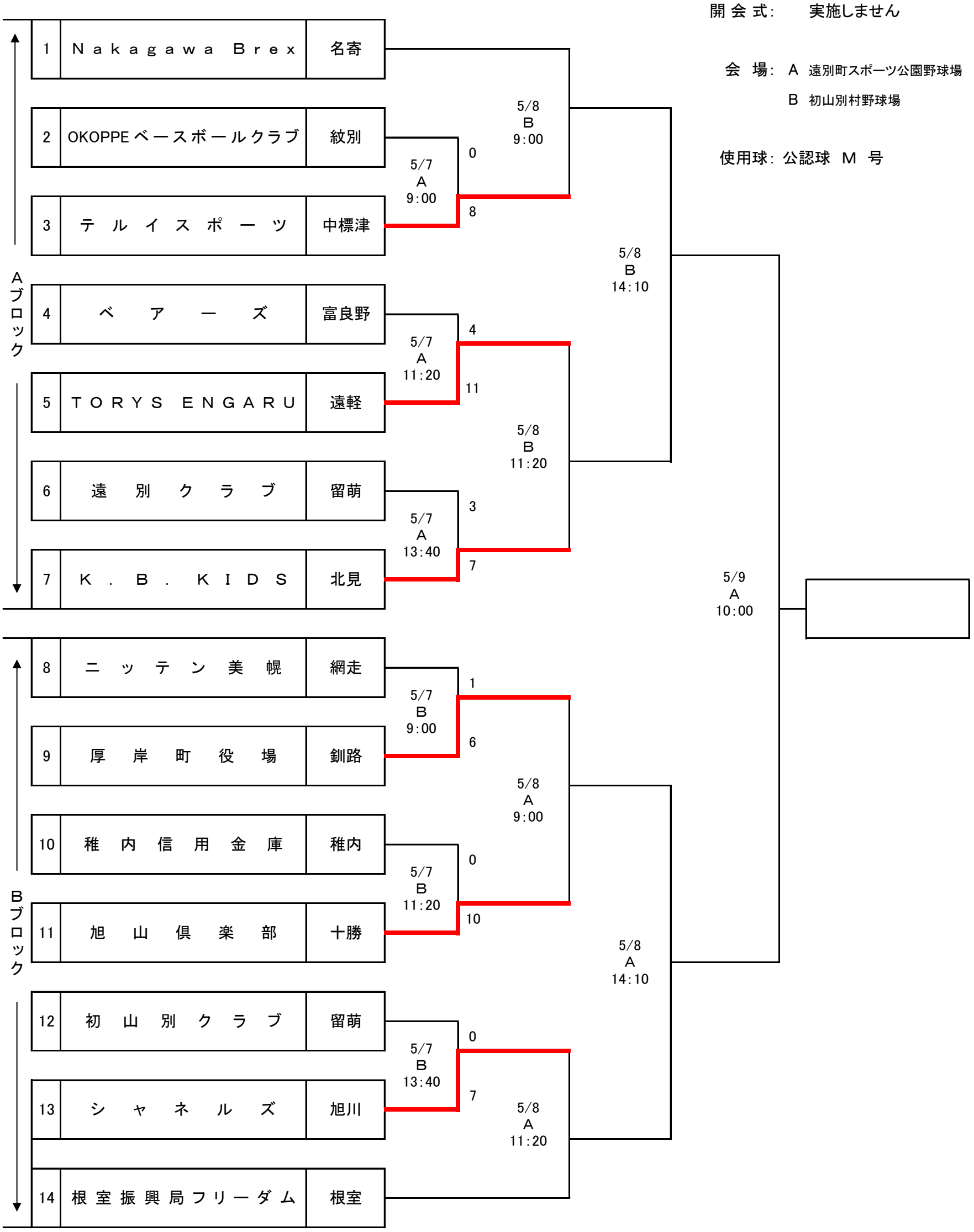
使用球: 公認球　M　号